Produktdatenblatt

Elektro-Grillplatte, glatt, verchromt,; 5,00 kW

Artikel-Nr.: 123124

Breite:	400	mm
Tiefe:	650	mm
Höhe:	270	mm

Elektro-Grillplatte, glatt, verchromt,
1 Heizzone, 400 x 650 x 270 mm

› Edelstahlkorpus
› mit Fettauffangschublade
› verchromte Edelstahlbratfläche, 395 x 550 mm
› Bratfläche mit Ölablauf
› Temperaturbereich: 50°C bis 290°C
› abnehmbarer Kamin
› Kabel im Lieferumfang enthalten
› Ausführung: Tischgerät
› Installationen:
Elektro E: 5kW 400V 50Hz 3N
Elektro E: Potentialausgleich
› Gewicht(brutto/netto): 44,00 kg / 38,00 kg
› Abmessungen in mm (B/T/H): 400X650X270

Installationen:

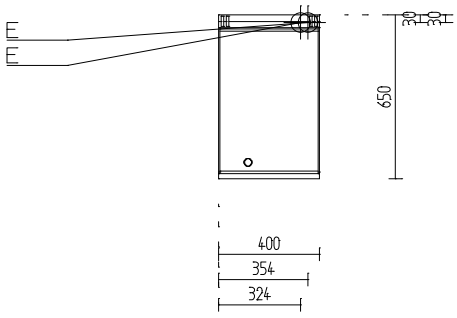

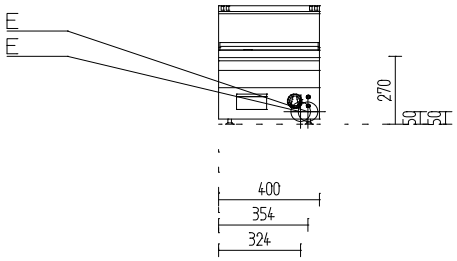

Elektro E: 5kW 400V 50Hz 3N
Elektro E: Potentialausgleich

Created by WinDelta PMS